

Indicateurs à levier

TESA
TECHNOLOGY

Les indicateurs à levier sont des instruments indispensables pour l'atelier et le laboratoire de mesure. Ils se prêtent idéalement pour la position/alignement pour le réglage des machines à outil, pour la mesure du battement axial ou radial, ou encore la mesure comparative sur un marbre de contrôle.

La mesure bidirectionnelle et le système de levier sur palier à bille à inclinaison sur 210° offrent une liberté totale du sens de mesure. Le mouvement de précision monté sur rubis minimise l'usure et permet une meilleure longévité des instruments.

La large gamme de nos indicateurs ont chacun leur spécificités pour répondre au mieux aux besoins des utilisateurs :

La gamme TESATAST (métrique) / BESTEST (impérial) permet une rotation de l'aiguille toujours identique offrant une aisance de lecture dans tous les sens de mesure. Son exécution entièrement métallique incluant 3 fixations pour queue d'aronde, garantit une construction robuste.

La gamme RUBYTAST utilise une touche à bille en rubis pour une meilleure longévité. Le contraste est amélioré avec son cadran à segments circulaires.

La gamme INTERAPID 312 permet une fixation facilitée avec une tige pivotante de Ø 4 mm. Ces indicateurs à levier sont conçus de manière à pouvoir lire la valeur mesurée sans la corriger lorsque la touche est positionnée dans un angle α de 12° par rapport à la surface de la pièce à mesurer.

La gamme P-LINE reflète toute la qualité et la haute précision de la marque de renommée COMPAC. Longue étendue de mesure jusqu'à 3 mm.









TESATAST	RUBYTAST	INTERAPID 312	P-LINE
Faible course	Faible course	Longue course	Longue course
0,2 ÷ 0,8 mm	0,2 ÷ 0,8 mm	0,4 ÷ 1,6 mm	0,6 ÷ 3,0 mm

Les trois types d'indicateurs TESA

Modèle standard (gauche)
Le cadran est parallèle à l'axe de la touche de mesure et fixé frontalement sur le boîtier.

Modèle perpendiculaire (centre)
Le cadran est monté perpendiculairement par rapport à l'axe de la touche de mesure.

Modèle latéral (droite)
Le cadran est parallèle à l'axe de la touche de mesure et fixé latéralement sur le boîtier.



01810005



01810205



01810011

L'importance de la position de la touche de mesure

Lors de l'utilisation d'un indicateur à levier, si la position de la touche de mesure est parallèle à la surface de la pièce à mesurer (figure gauche), ce qui veut dire que la force de mesure est perpendiculaire à celle-ci (F), le rapport 1.1 est exact. Ceci veut dire que la valeur lue sur l'instrument est correcte et ne nécessite pas d'ajustement.

Dans le cas contraire (figure droite), la longueur du levier est réduite (L) et les valeurs lues sur le cadran de l'indicateur doivent être corrigées. Le résultat donné par l'instrument devra alors être multiplié par un facteur de correction, fonction de l'angle d'inclinaison α que forme la touche avec la surface de la pièce à mesurer.

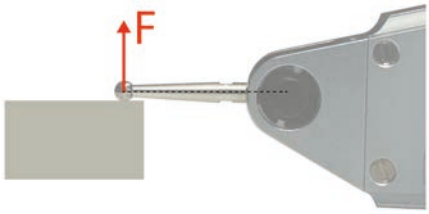

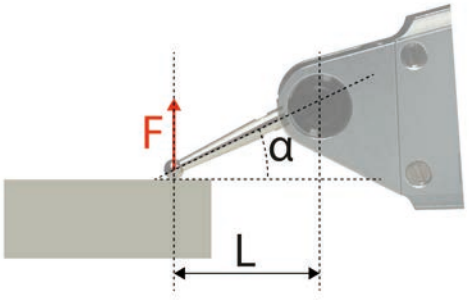

Définitions métrologiques

La norme internationale ISO 9493 : 2011 est la principale norme utilisée pour les caractéristiques métrologiques et dimensionnelles des indicateurs à levier.

Erreurs d'indication pour :

- Etendue de mesure totale (tige rentrante et sortante): MPEtot
- Etendue de mesure (tige rentrante): MPEe
- Etendue de mesure partielle: MPEp
  - sur 1 tour
  - sur 1/2 tour
  - sur 1/10 de tour
  - sur 10 divisions
- Hystérésis : MPEh
- Répétabilité : MPEr

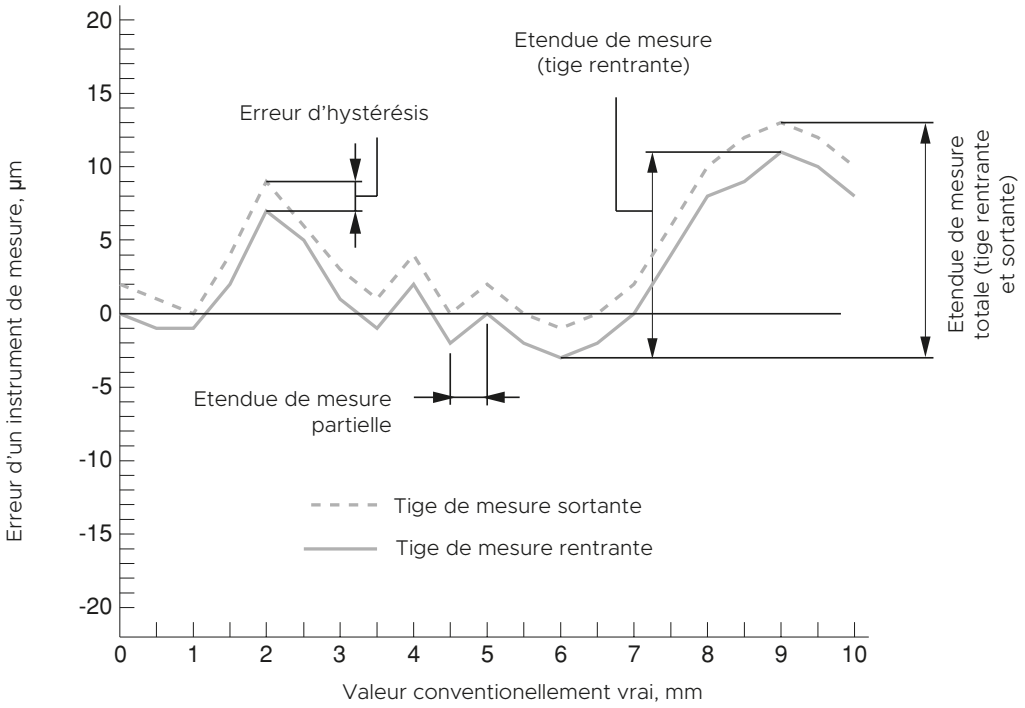

Indicateur à levier digital



Indicateur à levier analogique

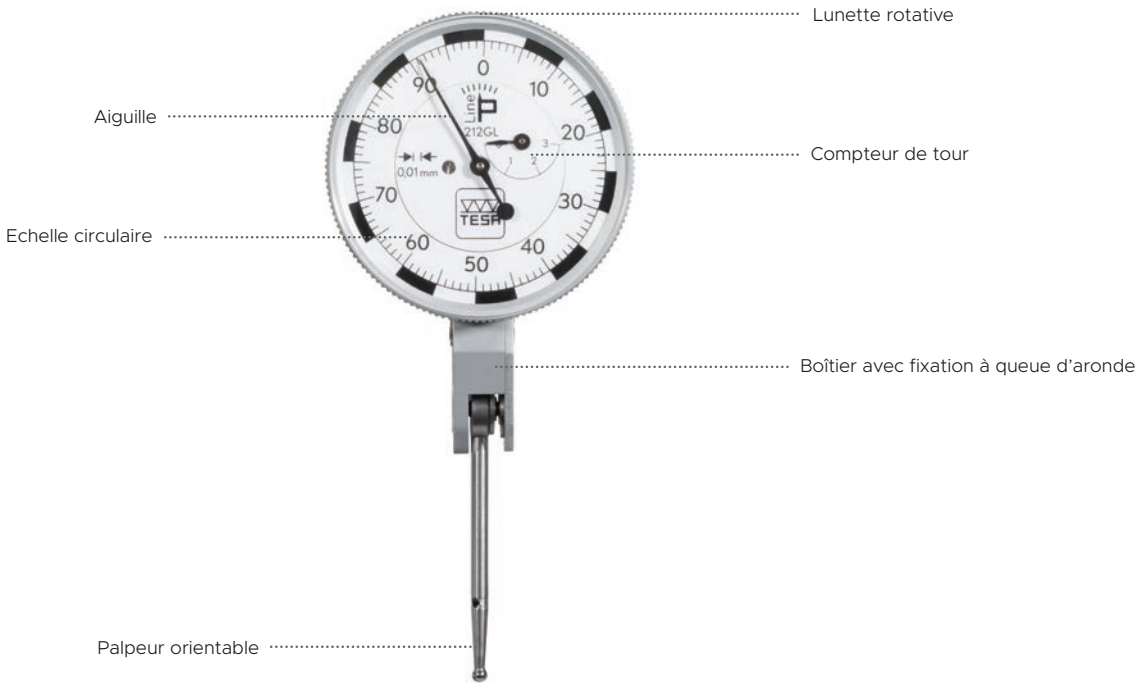

Indicateurs à levier analogiques métriques, faible course

Modèle	Numéro d'article	Type	Résolution mm	Etendue de mesure, mm	Cadran, Ø mm	Echelle circulaire	Longueur touche, mm
TESATAST	**01810007**	Standard	0,01	0,5	28	0 ÷ 0,25 ÷ 0	36,53
TESATAST	**01810008**	Standard	0,01	0,5	38	0 ÷ 0,25 ÷ 0	36,53
TESATAST	**01810005**	Standard	0,01	0,8	28	0 ÷ 0,4 ÷ 0	12,53
TESATAST	**01810006**	Standard	0,01	0,8	38	0 ÷ 0,4 ÷ 0	12,53
TESATAST	**01810009**	Standard	0,002	0,2	28	0 ÷ 100 ÷ 0	12,53
TESATAST	**01810010**	Standard	0,002	0,2	38	0 ÷ 100 ÷ 0	12,53
TESATAST	**S18001695**	Standard	0,001	0,2	38	0 ÷ 100 ÷ 0	12,53
RUBYTAST	**01811000**	Standard	0,01	0,8	28	0 ÷ 0,4 ÷ 0	12,53
RUBYTAST	**01811001**	Standard	0,002	0,2	38	0 ÷ 100 ÷ 0	12,53
TESATAST	**01810205**	Perpendiculaire	0,01	0,5	28	0 ÷ 0,25 ÷ 0	36,53
TESATAST	**01810204**	Perpendiculaire	0,01	0,8	28	0 ÷ 0,4 ÷ 0	12,53
TESATAST	**01810304**	Perpendiculaire	0,002	0,2	38	0 ÷ 100 ÷ 0	12,53
TESATAST	**01810011**	Latéral	0,01	0,8	28	0 ÷ 0,4 ÷ 0	12,53
TESATAST	**01810012**	Latéral	0,02	2	38	0 ÷ 1 ÷ 0	36,53
TESATAST	**01810013**	Latéral	0,002	0,2	28	0 ÷ 100 ÷ 0	12,53

Indicateurs à levier analogiques impériaux, faible course

Modèle	Numéro d'article	Type	Résolution in	Etendue de mesure, in	Cadran, Ø in	Echelle circulaire	Longueur touche, in
TESATAST	**01820010**	Standard	.001	.03	1.1	0 ÷ 15 ÷ 0	1/2
TESATAST	**01820009**	Standard	.0005	.02	1.5	0 ÷ 10 ÷ 0	1-7/16
TESATAST	**01820006**	Standard	.0005	.03	1.1	0 ÷ 15 ÷ 0	1/2
TESATAST	**01820007**	Standard	.0005	.03	1.5	0 ÷ 15 ÷ 0	1/2
TESATAST	**01820011**	Standard	.0001	.008	1.1	0 ÷ 4 ÷ 0	1/2
TESATAST	**01820012**	Standard	.0001	.008	1.5	0 ÷ 4 ÷ 0	1/2
TESATAST	**01820013**	Standard	.00005	.008	1.5	0 ÷ 4 ÷ 0	1/2
TESATAST	**01820014**	Latéral	.0005	.03	1.1	0 ÷ 15 ÷ 0	1/2

Indicateurs à levier analogiques métriques, longue course

Modèle	Numéro d'article	Type	Résolution mm	Etendue de mesure, mm	Cadran, Ø mm	Echelle circulaire	Longueur touche, mm
P-LINE	**01810400**	Standard	0,01	1,5	27	0 ÷ 25 ÷ 50	18
P-LINE	**01810401**	Standard	0,01	1,5	40	0 ÷ 25 ÷ 50	18
P-LINE	**01810402**	Standard	0,01	3	27	0 ÷ 50 ÷ 100	36
P-LINE	**01810403**	Standard	0,01	3	40	0 ÷ 50 ÷ 100	36
P-LINE	**01810404**	Standard	0,002	0,6	27	0 ÷ 5 ÷ 10	18
P-LINE	**01810405**	Standard	0,002	0,6	40	0 ÷ 5 ÷ 10	18
P-LINE	**01810406**	Standard	0,002	1,2	40	0 ÷ 10 ÷ 20	36
P-LINE	**01810407**	Standard	0,001	0,6	40	0 ÷ 5 ÷ 10	18
P-LINE	**01810408**	Perpendiculaire	0,01	3	40	0 ÷ 50 ÷ 100	36
P-LINE	**01810409**	Latéral	0,01	3	40	0 ÷ 50 ÷ 100	36

Indicateurs à levier analogiques métriques, construction robuste

Modèle	Numéro d'article	Type	Résolution mm	Etendue de mesure, mm	Cadran, Ø mm	Echelle circulaire	Longueur touche, mm
INTERAPID 312	**074111366**	Standard	0.01	1,6	37,5	0 ÷ 40 ÷ 0	16,5
INTERAPID 312	**074111367**	Standard	0.01	1,6	30	0 ÷ 40 ÷ 0	16,5
INTERAPID 312	**074111368**	Standard	0.002	0,4	37,5	0 ÷ 10 ÷ 0	15,2
INTERAPID 312	**074111369**	Standard	0.002	0,4	30	0 ÷ 10 ÷ 0	15,2
INTERAPID 312	**074111375**	Perpendiculaire	0.01	1,6	37,5	0 ÷ 40 ÷ 0	16,5
INTERAPID 312	**074111376**	Perpendiculaire	0.01	1,6	30	0 ÷ 40 ÷ 0	16,5

Indicateurs à levier analogiques impériaux, construction robuste

Modèle	Numéro d'article	Type	Résolution in	Etendue de mesure, in	Cadran, Ø in	Echelle circulaire	Longueur touche, in
INTERAPID 312	**074111374**	Standard	.001	.06	1-1/5	0 ÷ 15 ÷ 0	.65
INTERAPID 312	**074111370**	Standard	.0005	.06	1-1/2	0 ÷ 15 ÷ 0	.65
INTERAPID 312	**074111371**	Standard	.0005	.06	1-1/5	0 ÷ 15 ÷ 0	.65
INTERAPID 312	**074111965**	Standard	.0005	.06	1-1/2	0 ÷ 15 ÷ 0	2.675
INTERAPID 312	**074111372**	Standard	.0001	.016	1-1/2	0 ÷ 4 ÷ 0	.65
INTERAPID 312	**074111373**	Standard	.0001	.016	1-1/5	0 ÷ 4 ÷ 0	.65
INTERAPID 312	**074111379**	Perpendiculaire	.001	.06	1-1/5	0 ÷ 15 ÷ 0	.65
INTERAPID 312	**074111377**	Perpendiculaire	.0005	.06	1-1/2	0 ÷ 15 ÷ 0	.65
INTERAPID 312	**074111378**	Perpendiculaire	.0005	.06	1-1/5	0 ÷ 15 ÷ 0	.65
INTERAPID 312	**074111958**	Perpendiculaire	.0005	.06	1-1/2	0 ÷ 15 ÷ 0	2.77
INTERAPID 312	**074111957**	Perpendiculaire	.0001	.016	1-1/2	0 ÷ 4 ÷ 0	.65

Indicateur à levier digital

Modèle	Numéro d'article	Type	Résolution mm	Etendue de mesure, mm	Cadran, Ø mm	Degré de protection	Nombre de boutons
DIALTRONIC BT	**01830004**	Standard	0,001	0,8	45	IP54	3

Série DIALTRONIC



01830004

Norme	Dimensions: norme constructeur Performances: norme constructeur
Etendue de mesure	0,8 mm
Unités	mm / in
Résolution	0,001 mm / .00005 in
Matière	Boîtier: métallique Touche: métal dur
Dimensions	Filetage touches: M1,4
Degré de protection	IP54
Sortie(s) de données	Bluetooth®
Remarque(s)	Si la position de la touche est parallèle à la surface de la pièce à mesurer (figure gauche), le rapport 1.1 est exact. La valeur lue n'exige donc aucune correction. Dans le cas contraire (figure droite), la longueur effective du levier se modifie. Les valeurs lues doivent alors être corrigées. A cet égard, consultez le mode d'emploi. Les touches d'origine montées sur l'instrument peuvent être remplacées par des touches dont le diamètre de la bille est identique ou différent, à condition que la longueur nominale de la touche soit respectée.
Compris dans la livraison	Indicateur avec touche à bille Ø 2 mm montée Clé de montage de la touche Tige de fixation rigide Ø 8 mm Rapport de mesure Manuel de démarrage rapide

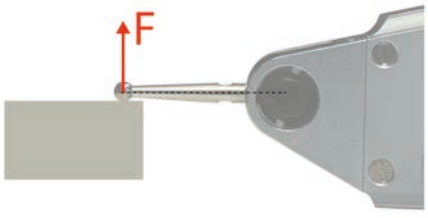

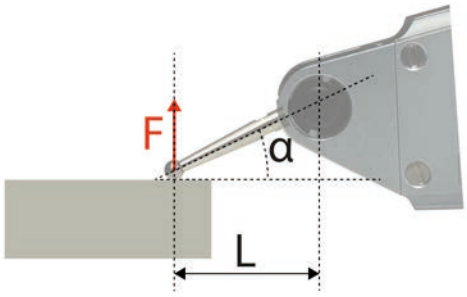

Indicateurs à levier digitaux

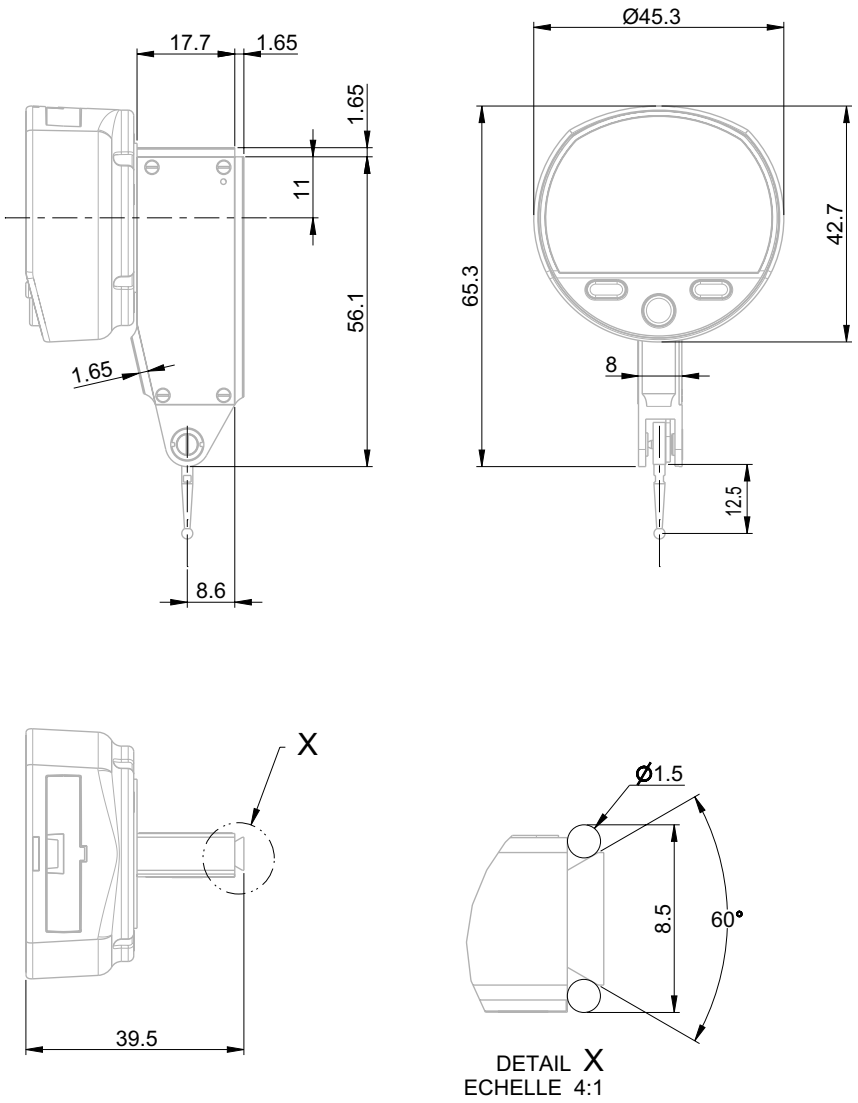

01830004

Numéro d'article	Série	Résolution mm	Etendue de mesure, mm	Ø Cadran mm	Degré de protection	Longueur touche, mm	Force de mesure, N
01830004	DIALTRONIC	0,001	0,8	45	IP54	12,5	0,15

Numéro d'article	MPEtot, tige rentrante et sortante, µm	MPEe, tige rentrante µm	MPEh µm	MPEr µm
01830004	4	3	2	1

MPEe: erreur d'indication sur l'étendue de mesure totale (tige rentrante)
MPEtot: erreur d'indication sur l'étendue de mesure totale (tige rentrante et sortante)
MPEr: répétabilité de l'erreur d'indication
MPEh: hystérésis de l'erreur d'indication

Série TESATAST, standard, métrique



01810010

Norme	Dimensions : ISO 9493 Performances : DIN 2270
Unités	mm
Matière	Boîtier: métallique Touche à bille: métal dur
Dimensions	Filetage touche: M1,4
Sens de lecture	Horaire et anti-horaire
Cadran	Cadran rotatif
Dispositif anti-choc	Avec
Remarque(s)	Si la position de la touche est parallèle à la surface de la pièce à mesurer (figure gauche), le rapport 1.1 est exact. La valeur lue n'exige donc aucune correction. Dans le cas contraire (figure droite), la longueur effective du levier se modifie. Les valeurs lues doivent alors être corrigées. A cet égard, consultez le mode d'emploi. Les touches d'origine montées sur l'instrument peuvent être remplacées par des touches dont le diamètre de la bille est identique ou différent, à condition que la longueur nominale de la touche soit respectée.
Compris dans la livraison	Indicateur avec touche à bille Ø 2 mm montée Clé de montage de la touche Tige de fixation rigide Ø 8 mm Mode d'emploi Déclaration de conformité

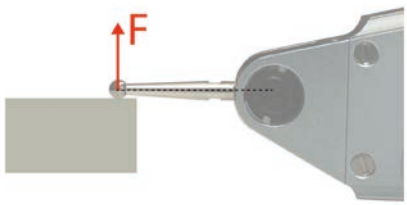

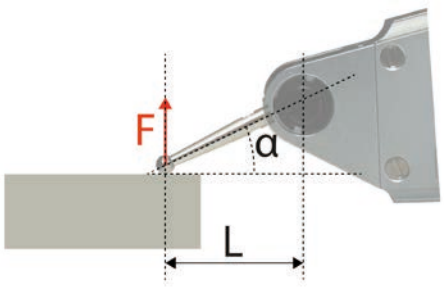

Indicateurs à levier analogiques, faible course

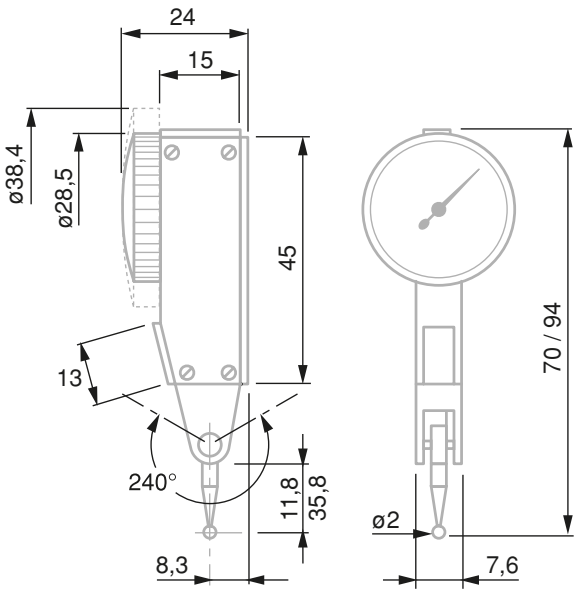

Numéro d'article	Série	Résolution mm	Etendue de mesure, mm	Ø Cadran mm	Echelle circulaire	Longueur touche, mm	Force de mesure, N
01810005	TESATAST	0,01	0,8	28	0 ÷ 0,4 ÷ 0	12,53	0,15
01810006	TESATAST	0,01	0,8	38	0 ÷ 0,4 ÷ 0	12,53	0,15
01810007	TESATAST	0,01	0,5	28	0 ÷ 0,25 ÷ 0	36,53	0,06
01810008	TESATAST	0,01	0,5	38	0 ÷ 0,25 ÷ 0	36,53	0,06
01810009	TESATAST	0,002	0,2	28	0 ÷ 100 ÷ 0	12,53	0,15
01810010	TESATAST	0,002	0,2	38	0 ÷ 100 ÷ 0	12,53	0,15
S18001695	TESATAST	0,001	0,2	38	0 ÷ 100 ÷ 0	12,53	0,15

Numéro d'article	MPEtot, tige rentrante et sortante, µm	MPEe, tige rentrante µm	MPEp 10 div µm	MPEh µm	MPEr µm
01810005	13	10	5	3	3
01810006	13	10	5	3	3
01810007	13	10	5	3	3
01810008	13	10	5	3	3
01810009	3,5	2	1	1,5	1
01810010	3,5	2	1	1,5	1
S18001695	3,5	2	1	1,5	1

MPEe: erreur d'indication sur l'étendue de mesure totale (tige rentrante)
MPEtot: erreur d'indication sur l'étendue de mesure totale (tige rentrante et sortante)
MPEp 10 div: erreur d'indication partielle sur 10 divisions
MPEr: répétabilité de l'erreur d'indication
MPEh: hystérésis de l'erreur d'indication

Série TESATAST, standard, impérial



01820007

Norme	Dimensions : ISO 9493 Performances : DIN 2270
Unités	in
Matière	Boîtier: métallique Touche à bille: métal dur
Dimensions	Filetage touche: M1,4
Sens de lecture	Horaire et anti-horaire
Cadran	Cadran rotatif
Dispositif anti-choc	Avec
Remarque(s)	Si la position de la touche est parallèle à la surface de la pièce à mesurer (figure gauche), le rapport 1.1 est exact. La valeur lue n'exige donc aucune correction. Dans le cas contraire (figure droite), la longueur effective du levier se modifie. Les valeurs lues doivent alors être corrigées. A cet égard, consultez le mode d'emploi. Les touches d'origine montées sur l'instrument peuvent être remplacées par des touches dont le diamètre de la bille est identique ou différent, à condition que la longueur nominale de la touche soit respectée.
Compris dans la livraison	Indicateur avec touche à bille Ø 2 mm montée Clé de montage de la touche Tige de fixation rigide Ø 8 mm Mode d'emploi Déclaration de conformité

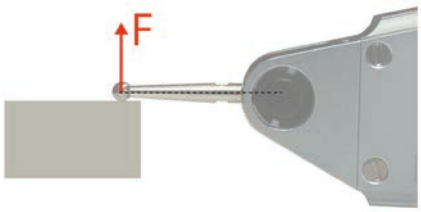

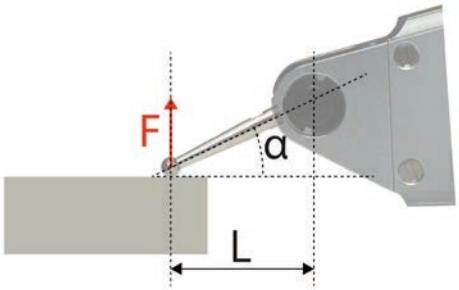

Indicateurs à levier analogiques, faible course

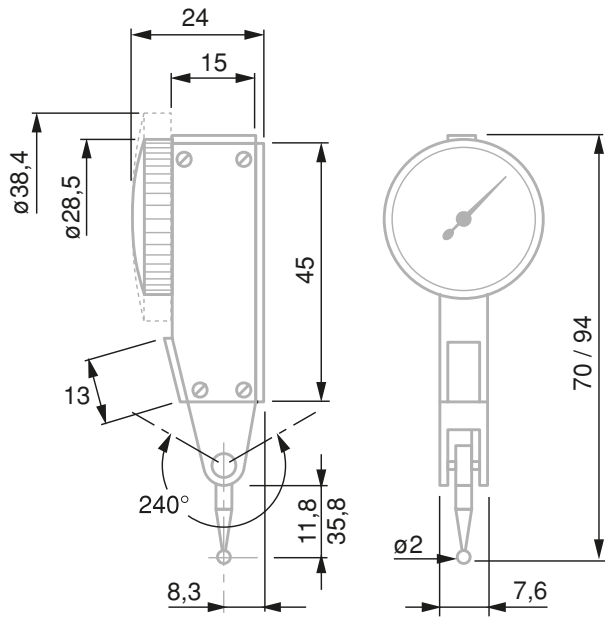

Numéro d'article	Série	Résolution in	Etendue de mesure, in	Ø Cadran in	Echelle circulaire	Longueur touche, in	Force de mesure, N
01820006	TESATAST	.0005	.03	1.1	0 ÷ 15 ÷ 0	1/2	0,15
01820007	TESATAST	.0005	.03	1.5	0 ÷ 15 ÷ 0	1/2	0,15
01820009	TESATAST	.0005	.02	1.5	0 ÷ 10 ÷ 0	1-7/16	0,06
01820010	TESATAST	.001	.03	1.1	0 ÷ 15 ÷ 0	1/2	0,15
01820011	TESATAST	.0001	.008	1.1	0 ÷ 4 ÷ 0	1/2	0,15
01820012	TESATAST	.0001	.008	1.5	0 ÷ 4 ÷ 0	1/2	0,15
01820013	TESATAST	.00005	.008	1.5	0 ÷ 4 ÷ 0	1/2	0,15

Numéro d'article	MPEtot, tige rentrante et sortante, µ-in	MPEe, tige rentrante µ-in	MPEp 10 div µ-in	MPEh µ-in	MPEr µ-in
01820006	650	500	250	150	150
01820007	650	500	250	150	150
01820009	650	500	250	150	150
01820010	650	500	250	150	150
01820011	160	110	40	60	40
01820012	160	110	40	60	40
01820013	160	110	40	60	40

MPEe: erreur d'indication sur l'étendue de mesure totale (tige rentrante)
MPEtot: erreur d'indication sur l'étendue de mesure totale (tige rentrante et sortante)
MPEp 10 div: erreur d'indication partielle sur 10 divisions
MPEr: répétabilité de l'erreur d'indication
MPEh: hystérésis de l'erreur d'indication

Série TESATAST, latéral, métrique



01810011

Norme	Dimensions : ISO 9493 Performances : DIN 2270
Unités	mm
Matière	Boîtier: métallique Touche à bille: métal dur
Dimensions	Filetage touche: M1,4
Sens de lecture	Horaire et anti-horaire
Cadran	Cadran rotatif
Dispositif anti-choc	Avec
Remarque(s)	Si la position de la touche est parallèle à la surface de la pièce à mesurer (figure gauche), le rapport 1.1 est exact. La valeur lue n'exige donc aucune correction. Dans le cas contraire (figure droite), la longueur effective du levier se modifie. Les valeurs lues doivent alors être corrigées. A cet égard, consultez le mode d'emploi. Les touches d'origine montées sur l'instrument peuvent être remplacées par des touches dont le diamètre de la bille est identique ou différent, à condition que la longueur nominale de la touche soit respectée.
Compris dans la livraison	Indicateur avec touche à bille Ø 2 mm montée Clé de montage de la touche Tige de fixation rigide Ø 8 mm Mode d'emploi Déclaration de conformité

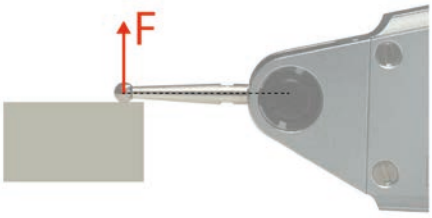

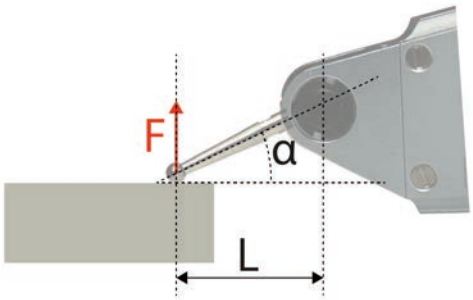

Indicateurs à levier analogiques, faible course

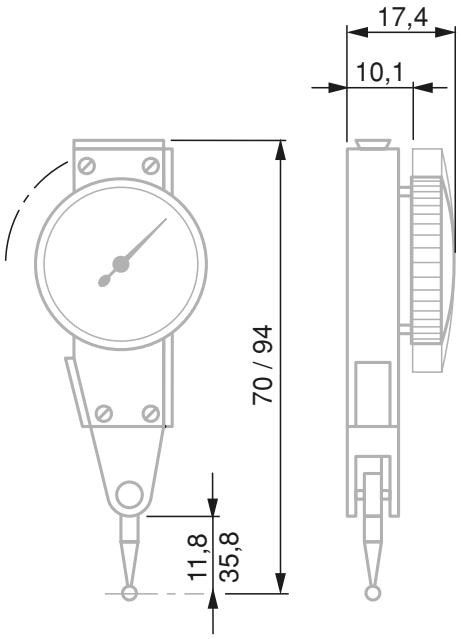

01810011

Numéro d'article	Série	Résolution mm	Etendue de mesure, mm	Ø Cadran mm	Echelle circulaire	Longueur touche, mm	Force de mesure, N
01810011	TESATAST	0,01	0,8	28	0 ÷ 0,4 ÷ 0	12,53	0,15
01810012	TESATAST	0,02	2	38	0 ÷ 1,0 ÷ 0	36,53	0,06
01810013	TESATAST	0,002	0,2	28	0 ÷ 100 ÷ 0	12,53	0,15

Numéro d'article	MPEtot, tige rentrante et sortante, µm	MPEe, tige rentrante µm	MPEp 10 div µm	MPEh µm	MPEr µm
01810011	13	10	5	3	3
01810012	31	27	12	10	4
01810013	3,5	2	1	1,5	1

MPEe: erreur d'indication sur l'étendue de mesure totale (tige rentrante)
MPEtot: erreur d'indication sur l'étendue de mesure totale (tige rentrante et sortante)
MPEp 10 div: erreur d'indication partielle sur 10 divisions
MPEr: répétabilité de l'erreur d'indication
MPEh: hystérésis de l'erreur d'indication

Série TESATAST, latéral, impérial



01820014

Norme	Dimensions : ISO 9493 Performances : DIN 2270
Unités	in
Matière	Boîtier: métallique Touche à bille: métal dur
Dimensions	Filetage touche: M1,4
Sens de lecture	Horaire et anti-horaire
Cadran	Cadran rotatif
Dispositif anti-choc	Avec
Remarque(s)	Si la position de la touche est parallèle à la surface de la pièce à mesurer (figure gauche), le rapport 1.1 est exact. La valeur lue n'exige donc aucune correction. Dans le cas contraire (figure droite), la longueur effective du levier se modifie. Les valeurs lues doivent alors être corrigées. A cet égard, consultez le mode d'emploi. Les touches d'origine montées sur l'instrument peuvent être remplacées par des touches dont le diamètre de la bille est identique ou différent, à condition que la longueur nominale de la touche soit respectée.
Compris dans la livraison	Indicateur avec touche à bille Ø 2 mm montée Clé de montage de la touche Tige de fixation rigide Ø 8 mm Mode d'emploi Déclaration de conformité

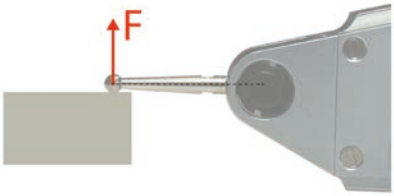

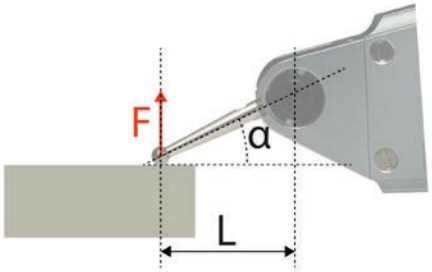

Indicateurs à levier analogiques, faible course

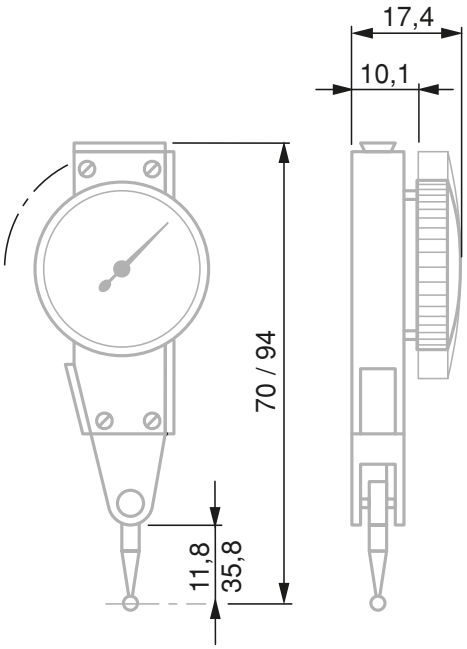

Numéro d'article	Série	Résolution in	Etendue de mesure, in	Ø Cadran in	Echelle circulaire	Longueur touche, in	Force de mesure, N
01820014	TESATAST	.0005	.03	1.1	0 ÷ 15 ÷ 0	1/2	0,15

Numéro d'article	MPEtot, tige rentrante et sortante, µ-in	MPEe, tige rentrante µ-in	MPEp 10 div µ-in	MPEh µ-in	MPEr µ-in
01820014	650	500	250	150	150

MPEe: erreur d'indication sur l'étendue de mesure totale (tige rentrante)
MPEtot: erreur d'indication sur l'étendue de mesure totale (tige rentrante et sortante)
MPEp 10 div: erreur d'indication partielle sur 10 divisions
MPEr: répétabilité de l'erreur d'indication
MPEh: hystérésis de l'erreur d'indication

Série TESATAST, perpendiculaire, métrique



01810204

Norme	Dimensions : ISO 9493 Performances : DIN 2270
Unités	mm
Matière	Boîtier: métallique Touche à bille: métal dur
Dimensions	Filetage touche: M1,4
Sens de lecture	Horaire et anti-horaire
Cadran	Cadran rotatif
Dispositif anti-choc	Avec
Remarque(s)	Si la position de la touche est parallèle à la surface de la pièce à mesurer (figure gauche), le rapport 1.1 est exact. La valeur lue n'exige donc aucune correction. Dans le cas contraire (figure droite), la longueur effective du levier se modifie. Les valeurs lues doivent alors être corrigées. A cet égard, consultez le mode d'emploi. Les touches d'origine montées sur l'instrument peuvent être remplacées par des touches dont le diamètre de la bille est identique ou différent, à condition que la longueur nominale de la touche soit respectée.
Compris dans la livraison	Indicateur avec touche à bille Ø 2 mm montée Clé de montage de la touche Tige de fixation rigide Ø 8 mm Mode d'emploi Déclaration de conformité

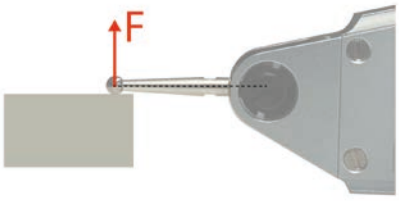

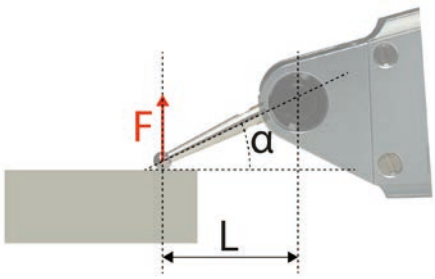

Indicateurs à levier analogiques, faible course

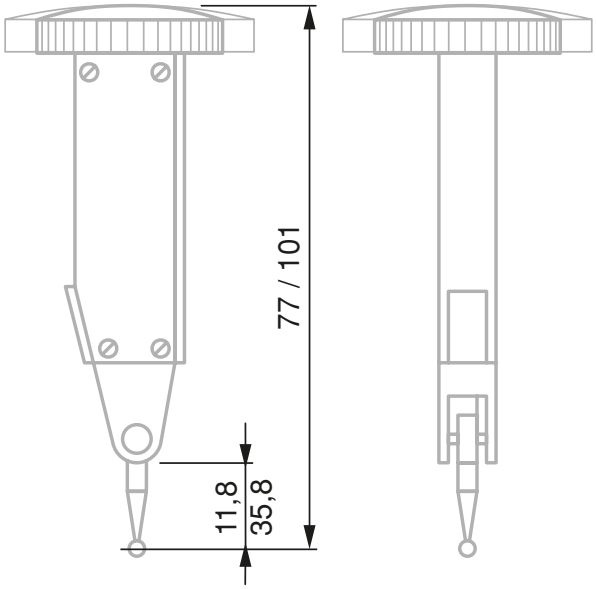

Numéro d'article	Série	Résolution mm	Etendue de mesure, mm	Ø Cadran mm	Echelle circulaire	Longueur touche, mm	Force de mesure, N
01810204	TESATAST	0,01	0,8	28	0 ÷ 0,4 ÷ 0	12,53	0,15
01810205	TESATAST	0,01	0,5	28	0 ÷ 0,25 ÷ 0	36,53	0,06
01810304	TESATAST	0,002	0,2	38	0 ÷ 100 ÷ 0	12,53	0,15

Numéro d'article	MPEtot, tige rentrante et sortante, µm	MPEe, tige rentrante µm	MPEp 10 div µm	MPEh µm	MPEr µm
01810204	13	10	5	3	3
01810205	13	10	5	3	3
01810304	3,5	2	1	1,5	1

MPEe: erreur d'indication sur l'étendue de mesure totale (tige rentrante)
MPEtot: erreur d'indication sur l'étendue de mesure totale (tige rentrante et sortante)
MPEp 10 div: erreur d'indication partielle sur 10 divisions
MPEr: répétabilité de l'erreur d'indication
MPEh: hystérésis de l'erreur d'indication

Série RUBYTAST, standard, métrique



01811001

Norme	Dimensions : ISO 9493 Performances : DIN 2270
Unités	mm
Matière	Boîtier: métallique Touche à bille: rubis
Dimensions	Filetage touche: M1,4
Sens de lecture	Horaire et anti-horaire
Cadran	Cadran rotatif
Dispositif anti-choc	Avec
Remarque(s)	Si la position de la touche est parallèle à la surface de la pièce à mesurer (figure gauche), le rapport 1.1 est exact. La valeur lue n'exige donc aucune correction. Dans le cas contraire (figure droite), la longueur effective du levier se modifie. Les valeurs lues doivent alors être corrigées. A cet égard, consultez le mode d'emploi. Les touches d'origine montées sur l'instrument peuvent être remplacées par des touches dont le diamètre de la bille est identique ou différent, à condition que la longueur nominale de la touche soit respectée.
Compris dans la livraison	Indicateur avec touche à bille Ø 2 mm montée Clé de montage de la touche Tige de fixation rigide Ø 8 mm Mode d'emploi Déclaration de conformité

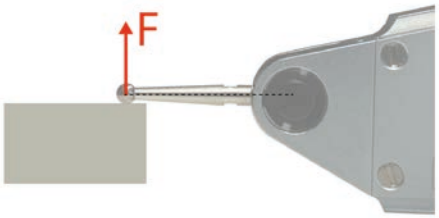

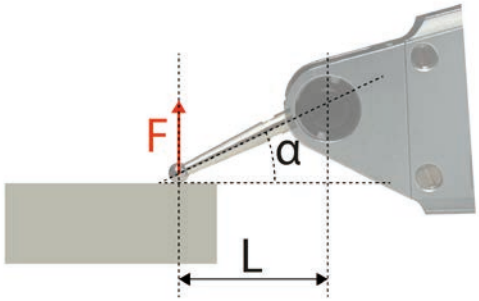

Indicateurs à levier analogiques, faible course

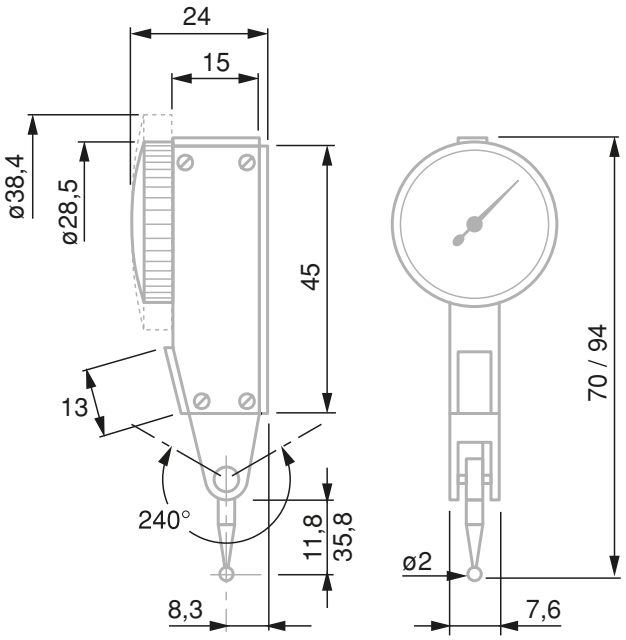

Numéro d'article	Série	Résolution mm	Etendue de mesure, mm	Ø Cadran mm	Echelle circulaire	Longueur touche, mm	Force de mesure, N
01811000	RUBYTAST	0,01	0,8	28	0 ÷ 0,4 ÷ 0	12,53	0,15
01811001	RUBYTAST	0,002	0,2	38	0 ÷ 100 ÷ 0	12,53	0,15

Numéro d'article	MPEtot, tige rentrante et sortante, µm	MPEe, tige rentrante µm	MPEp 10 div µm	MPEh µm	MPEr µm
01811000	13	10	5	3	3
01811001	3,5	2	1	1,5	1

MPEe: erreur d'indication sur l'étendue de mesure totale (tige rentrante)
MPEtot: erreur d'indication sur l'étendue de mesure totale (tige rentrante et sortante)
MPEp 10 div: erreur d'indication partielle sur 10 divisions
MPEr: répétabilité de l'erreur d'indication
MPEh: hystérésis de l'erreur d'indication

Série INTERAPID 312, standard, métrique



074111366

Norme	Dimensions : ISO 9493 Performances : norme constructeur
Unités	mm
Matière	Boîtier: métallique Touche à bille: métal dur
Sens de lecture	Horaire et anti-horaire
Cadran	Cadran rotatif
Remarque(s)	Les indicateurs INTERAPID 312 sont conçus de manière à pouvoir lire la valeur mesurée sans la corriger lorsque la touche est positionnée dans un angle de 12° par rapport à la surface de la pièce à mesurer (fig. A). Pour tout autre angle, y compris la position parallèle de la touche, les valeurs lues nécessitent une correction (fig. B). Consultez le mode d'emploi à sujet. Les touches d'origine montées sur l'instrument peuvent être remplacées par des touches dont le diamètre de la bille est identique ou différent, à condition que la longueur nominale de la touche soit respectée.
Compris dans la livraison	Indicateur avec touche à bille Ø 2 mm montée Clé de montage de la touche Rapport de mesure Déclaration de conformité

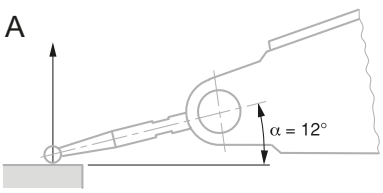

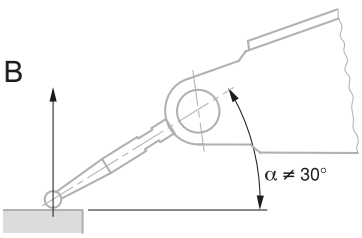

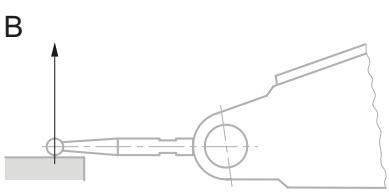

Indicateurs à levier analogiques, construction robuste

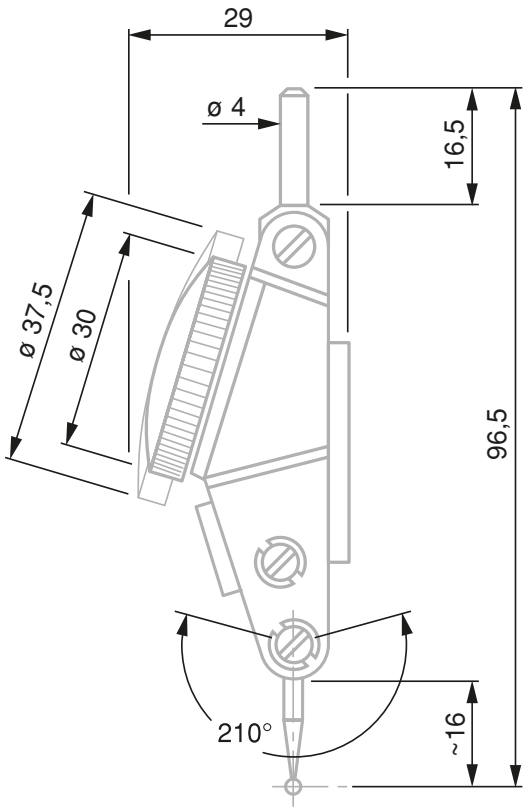

Numéro d'article	Série	Résolution mm	Etendue de mesure, mm	Ø Cadran mm	Course / tour mm	Echelle circulaire	Longueur touche, mm	Force de mesure, N
074111366	INTERAPID 312-1	0,01	1,6	37,5	0,8	0 ÷ 40 ÷ 0	16,5	0,12
074111367	INTERAPID 312-2	0,01	1,6	30	0,8	0 ÷ 40 ÷ 0	16,5	0,12
074111368	INTERAPID 312-3	0,002	0,4	37,5	0,2	0 ÷ 10 ÷ 0	15,2	0,25
074111369	INTERAPID 312-4	0,002	0,4	30	0,2	0 ÷ 10 ÷ 0	15,2	0,25

Numéro d'article	MPEtot, tige rentrante et sortante, µm	MPEp 2 µm	MPEp 1 µm	MPEh µm	MPEr µm
074111366	23	20	10	3	3
074111367	23	20	10	3	3
074111368	10	8	4	2	1
074111369	10	8	4	2	1

MPEtot: erreur d'indication sur l'étendue de mesure totale (tige rentrante et sortante)
MPEp 1: erreur d'indication partielle sur 1 tour
MPEp 2: erreur d'indication partielle sur 2 tours
MPEr: répétabilité de l'erreur d'indication
MPEh: hystérésis de l'erreur d'indication

Série INTERAPID 312, standard, impérial



074111370

Norme	Dimensions : ISO 9493 Performances : norme constructeur
Unités	in
Matière	Boîtier: métallique Touche à bille: métal dur
Sens de lecture	Horaire et anti-horaire
Cadran	Cadran rotatif
Remarque(s)	Les indicateurs INTERAPID 312 sont conçus de manière à pouvoir lire la valeur mesurée sans la corriger lorsque la touche est positionnée dans un angle de 12° par rapport à la surface de la pièce à mesurer (fig. A). Pour tout autre angle, y compris la position parallèle de la touche, les valeurs lues nécessitent une correction (fig. B). Consultez le mode d'emploi à sujet. Les touches d'origine montées sur l'instrument peuvent être remplacées par des touches dont le diamètre de la bille est identique ou différent, à condition que la longueur nominale de la touche soit respectée.
Compris dans la livraison	Indicateur avec touche à bille Ø 2 mm montée Clé de montage de la touche Rapport de mesure Déclaration de conformité

A

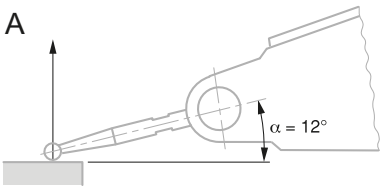

B

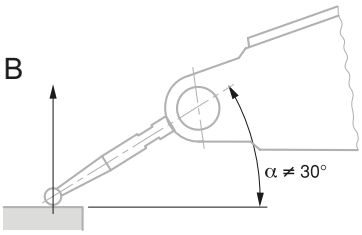

B

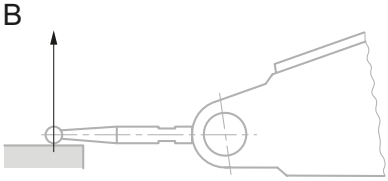

Indicateurs à levier analogiques, construction robuste

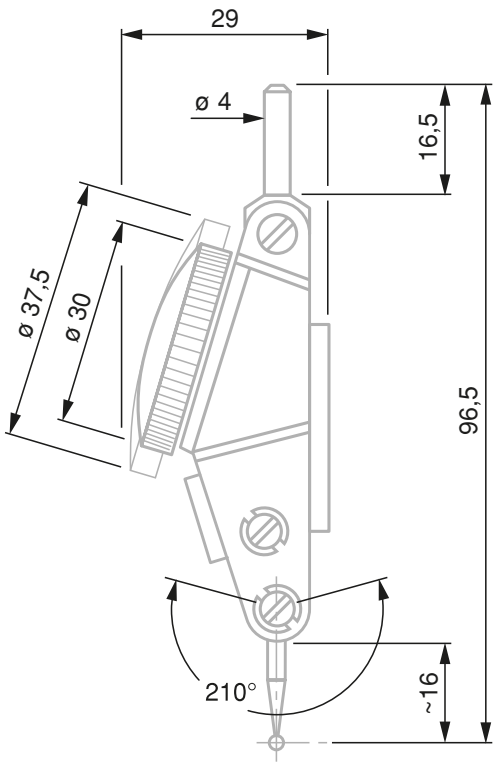

Numéro d'article	Série	Résolution in	Etendue de mesure, in	Ø Cadran in	Course / tour in	Echelle circulaire	Longueur touche, in	Force de mesure, N
074111370	INTERAPID 312 B-1	.0005	.06	1-1/2	.03	0 ÷ 15 ÷ 0	.65	0,12
074111371	INTERAPID 312 B-2	.0005	.06	1-1/5	.03	0 ÷ 15 ÷ 0	.65	0,12
074111965	INTERAPID 312 B-15	.0005	.06	1-1/2	.03	0 ÷ 15 ÷ 0	2.675	0,12
074111374	INTERAPID 312 B-20	.001	.06	1-1/5	.03	0 ÷ 15 ÷ 0	.65	0,12
074111372	INTERAPID 312 B-3	.0001	.016	1-1/2	.008	0 ÷ 4 ÷ 0	.65	0,25
074111373	INTERAPID 312 B-4	.0001	.016	1-1/5	.008	0 ÷ 4 ÷ 0	.65	0,25

Numéro d'article	MPEtot, tige rentrante et sortante, µ-in	MPEp 2 µ-in	MPEp 1 µ-in	MPEh µ-in	MPEr µ-in
074111370	920	800	400	120	120
074111371	920	800	400	120	120
074111965	1600	800	600	800	120
074111374	920	800	400	120	120
074111372	400	320	160	80	40
074111373	400	320	160	80	40

MPEtot: erreur d'indication sur l'étendue de mesure totale (tige rentrante et sortante)
MPEp 1: erreur d'indication partielle sur 1 tour
MPEp 2: erreur d'indication partielle sur 2 tours
MPEr: répétabilité de l'erreur d'indication
MPEh: hystérésis de l'erreur d'indication

Série INTERAPID 312, perpendiculaire, métrique



074111375

Norme	Dimensions : ISO 9493 Performances : norme constructeur
Unités	mm
Matière	Boîtier: métallique Touche à bille: métal dur
Sens de lecture	Horaire et anti-horaire
Cadran	Cadran rotatif
Remarque(s)	Les indicateurs INTERAPID 312 sont conçus de manière à pouvoir lire la valeur mesurée sans la corriger lorsque la touche est positionnée dans un angle de 12° par rapport à la surface de la pièce à mesurer (fig. A). Pour tout autre angle, y compris la position parallèle de la touche, les valeurs lues nécessitent une correction (fig. B). Consultez le mode d'emploi à sujet. Les touches d'origine montées sur l'instrument peuvent être remplacées par des touches dont le diamètre de la bille est identique ou différent, à condition que la longueur nominale de la touche soit respectée.
Compris dans la livraison	Indicateur avec touche à bille Ø 2 mm montée Clé de montage de la touche Rapport de mesure Déclaration de conformité

A

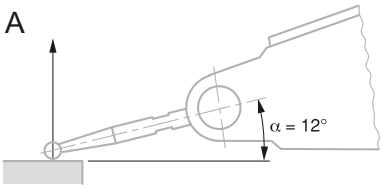

B

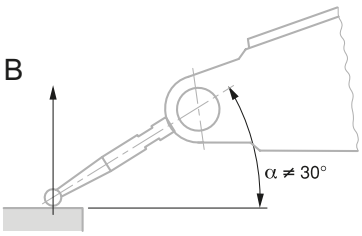

B

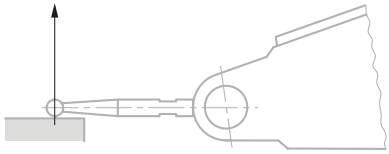

Indicateurs à levier analogiques, construction robuste

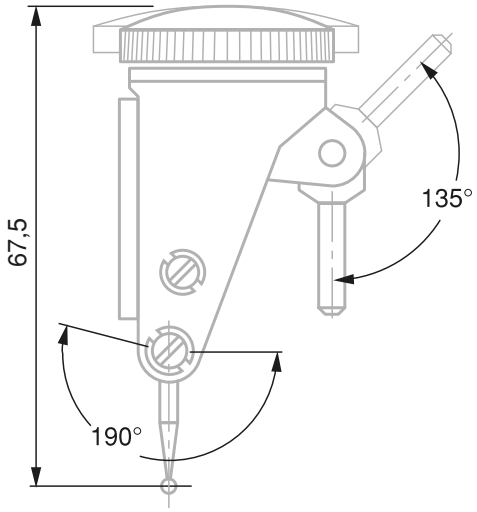

074111375

Numéro d'article	Série	Résolution mm	Etendue de mesure, mm	Ø Cadran mm	Course / tour mm	Echelle circulaire	Longueur touche, mm	Force de mesure, N
074111375	INTERAPID 312-1V	0,01	1,6	37,5	0,8	0 ÷ 40 ÷ 0	16,5	0,12
074111376	INTERAPID 312-2V	0,01	1,6	30	0,8	0 ÷ 40 ÷ 0	16,5	0,12

Numéro d'article	MPEtot, tige rentrante et sortante, µm	MPEp 2 µm	MPEp 1 µm	MPEh µm	MPEr µm
074111375	23	20	10	3	3
074111376	23	20	10	3	3

MPEtot: erreur d'indication sur l'étendue de mesure totale (tige rentrante et sortante)
MPEp 1: erreur d'indication partielle sur 1 tour
MPEp 2: erreur d'indication partielle sur 2 tours
MPEr: répétabilité de l'erreur d'indication
MPEh: hystérésis de l'erreur d'indication

Série INTERAPID 312, perpendiculaire, impérial



074111377

Norme	Dimensions : ISO 9493 Performances : norme constructeur
Unités	in
Matière	Boîtier: métallique Touche à bille: métal dur
Sens de lecture	Horaire et anti-horaire
Cadran	Cadran rotatif
Remarque(s)	Les indicateurs INTERAPID 312 sont conçus de manière à pouvoir lire la valeur mesurée sans la corriger lorsque la touche est positionnée dans un angle de 12° par rapport à la surface de la pièce à mesurer (fig. A). Pour tout autre angle, y compris la position parallèle de la touche, les valeurs lues nécessitent une correction (fig. B). Consultez le mode d'emploi à sujet. Les touches d'origine montées sur l'instrument peuvent être remplacées par des touches dont le diamètre de la bille est identique ou différent, à condition que la longueur nominale de la touche soit respectée.
Compris dans la livraison	Indicateur avec touche à bille Ø 2 mm montée Clé de montage de la touche Rapport de mesure Déclaration de conformité

A

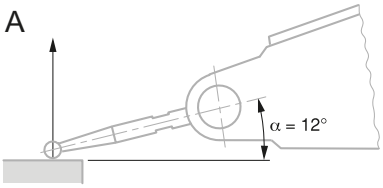

B

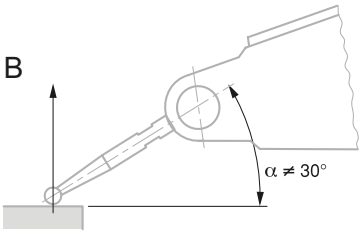

B

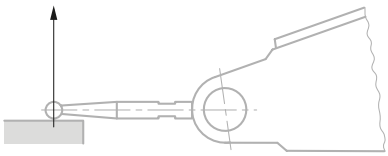

Indicateurs à levier analogiques, construction robuste

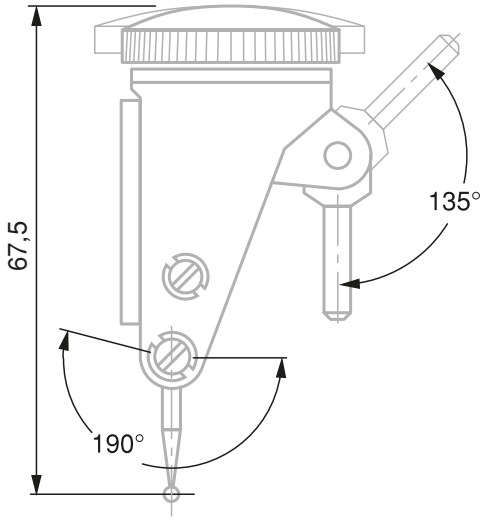

074111375

Numéro d'article	Série	Résolution in	Etendue de mesure, in	Ø Cadran in	Course / tour, in	Echelle circulaire	Longueur touche, in	Force de mesure, N
074111377	INTERAPID 312 B-1V	.0005	.06	1-1/2	.03	0 ÷ 15 ÷ 0	.65	0,12
074111378	INTERAPID 312 B-2V	.0005	.06	1-1/5	.03	0 ÷ 15 ÷ 0	.65	0,12
074111958	INTERAPID 312 B-15V	.0005	.06	1-1/2	.03	0 ÷ 15 ÷ 0	2.77	0,12
074111379	INTERAPID 312 B-20V	.001	.06	1-1/5	.03	0 ÷ 15 ÷ 0	.65	0,12
074111957	INTERAPID 312 B-3V	.0001	.016	1-1/2	.008	0 ÷ 4 ÷ 0	.65	0,25

Numéro d'article	MPEtot, tige rentrante et sortante µ-in	MPEp 2 µ-in	MPEp 1 µ-in	MPEh µ-in	MPEr µ-in
074111377	920	800	400	120	120
074111378	920	800	400	120	120
074111958	1600	800	600	800	120
074111379	920	800	400	120	120
074111957	400	320	160	80	400

MPEtot: erreur d'indication sur l'étendue de mesure totale (tige rentrante et sortante)
MPEp 1: erreur d'indication partielle sur 1 tour
MPEp 2: erreur d'indication partielle sur 2 tours
MPEr: répétabilité de l'erreur d'indication
MPEh: hystérésis de l'erreur d'indication

Série P-LINE, standard, métrique



01810400

Norme	Dimensions : ISO 9493 Performances : norme constructeur
Unités	mm
Matière	Boîtier: métallique Touche à bille: métal dur
Dimensions	Filetage touche: M1,6
Sens de lecture	Horaire
Cadran	Cadran rotatif
Remarque(s)	Si la position de la touche est parallèle à la surface de la pièce à mesurer (figure gauche), le rapport 1.1 est exact. La valeur lue n'exige donc aucune correction. Dans le cas contraire (figure droite), la longueur effective du levier se modifie. Les valeurs lues doivent alors être corrigées. A cet égard, consultez le mode d'emploi. Les touches d'origine montées sur l'instrument peuvent être remplacées par des touches dont le diamètre de la bille est identique ou différent, à condition que la longueur nominale de la touche soit respectée.
Compris dans la livraison	Indicateur avec touche à bille Ø 2 mm montée Clé de montage de la touche Tige de fixation moletée et rigide Ø 8 mm Tige de fixation moletée et rigide Ø 4 mm Mode d'emploi Rapport de mesure Déclaration de conformité

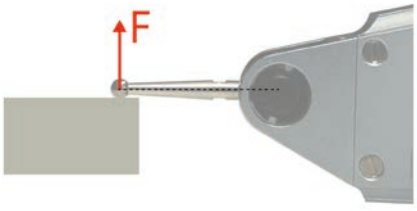

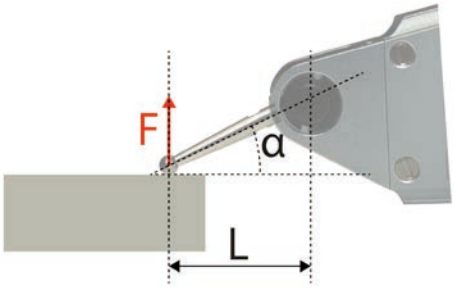

Indicateurs à levier analogiques, longue course

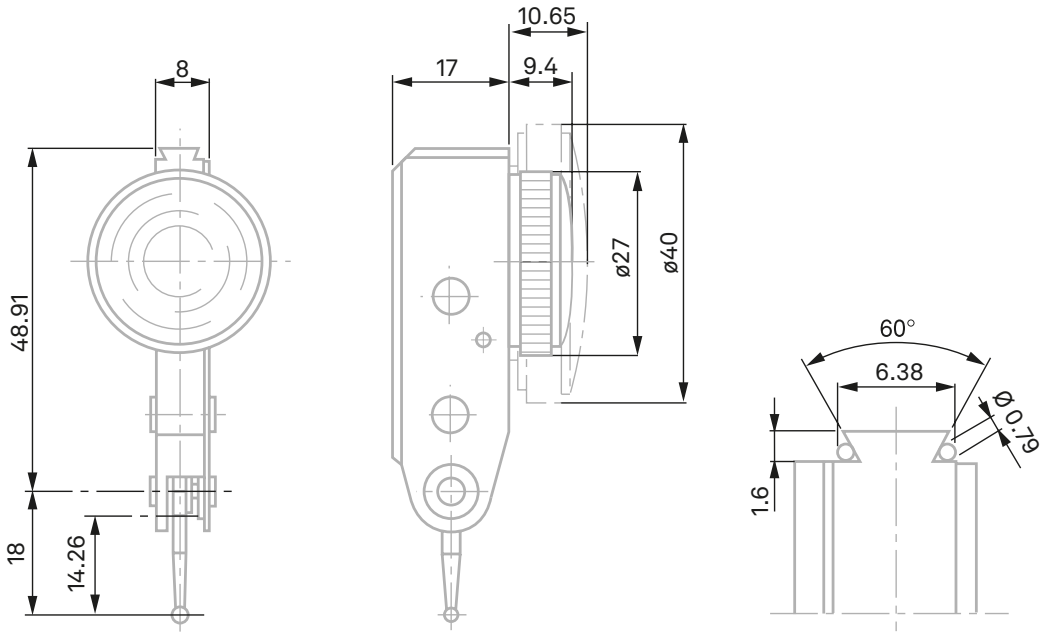

Numéro d'article	Série	Résolution mm	Etendue de mesure mm	Ø Cadran mm	Course / tour mm	Echelle circulaire	Longueur touche, mm	Force de mesure, N
01810400	P-LINE 213	0,01	1,5	27	0,5	0 ÷ 25 ÷ 50	18	0,35
01810401	P-LINE 213G	0,01	1,5	40	0,5	0 ÷ 25 ÷ 50	18	0,35
01810402	P-LINE 212L	0,01	3	27	1	0 ÷ 50 ÷ 100	36	0,2
01810403	P-LINE 212GL	0,01	3	40	1	0 ÷ 50 ÷ 100	36	0,2
01810404	P-LINE 215	0,002	0,6	27	0,1	0 ÷ 5 ÷ 10	18	0,3
01810405	P-LINE 215G	0,002	0,6	40	0,1	0 ÷ 5 ÷ 10	18	0,3
01810406	P-LINE 215GL	0,002	1,2	40	0,2	0 ÷ 10 ÷ 20	36	0,2
01810407	P-LINE 216G	0,001	0,6	40	0,1	0 ÷ 5 ÷ 10	18	0,3

Numéro d'article	MPEtot, tige rentrante et sortante, µm	MPEe, tige rentrante, µm	MPEp 1 µm	MPEp 1/2 µm	MPEp 1/10 µm	MPEh µm	MPEr µm
01810400	13	10	6	5	3	3	3
01810401	13	10	6	5	3	3	3
01810402	26	20	12	10	6	7	3
01810403	26	20	12	10	6	7	3
01810404	13	10	5	3	1	4,5	1,5
01810405	13	10	5	3	1	4,5	1,5
01810406	26	20	10	6	2	8	1,5
01810407	13	10	5	3	1	4,5	1,5

MPEe: erreur d'indication sur l'étendue de mesure totale (tige rentrante)
MPEtot: erreur d'indication sur l'étendue de mesure totale (tige rentrante et sortante)
MPEp 1/10: erreur d'indication partielle sur 1/10 tour
MPEp 1/2: erreur d'indication partielle sur 1/2 tour
MPEp 1: erreur d'indication partielle sur 1 tour
MPEr: répétabilité de l'erreur d'indication
MPEh: hystérésis de l'erreur d'indication

Série P-LINE, perpendiculaire, métrique



01810408

Norme	Dimensions : ISO 9493 Performances : norme constructeur
Unités	mm
Matière	Boîtier: métallique Touche à bille: métal dur
Dimensions	Filetage touche: M1,6
Sens de lecture	Horaire
Cadran	Cadran rotatif
Remarque(s)	Si la position de la touche est parallèle à la surface de la pièce à mesurer (figure gauche), le rapport 1.1 est exact. La valeur lue n'exige donc aucune correction. Dans le cas contraire (figure droite), la longueur effective du levier se modifie. Les valeurs lues doivent alors être corrigées. A cet égard, consultez le mode d'emploi. Les touches d'origine montées sur l'instrument peuvent être remplacées par des touches dont le diamètre de la bille est identique ou différent, à condition que la longueur nominale de la touche soit respectée.
Compris dans la livraison	Indicateur avec touche à bille Ø 2 mm montée Clé de montage de la touche Tige de fixation moletée et rigide Ø 8 mm Tige de fixation moletée et rigide Ø 4 mm Mode d'emploi Rapport de mesure Déclaration de conformité

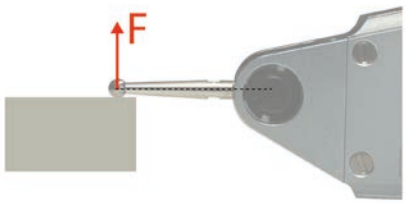

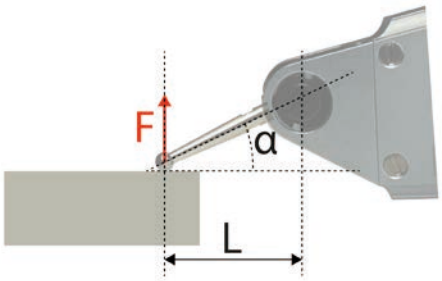

Indicateurs à levier analogiques, longue course

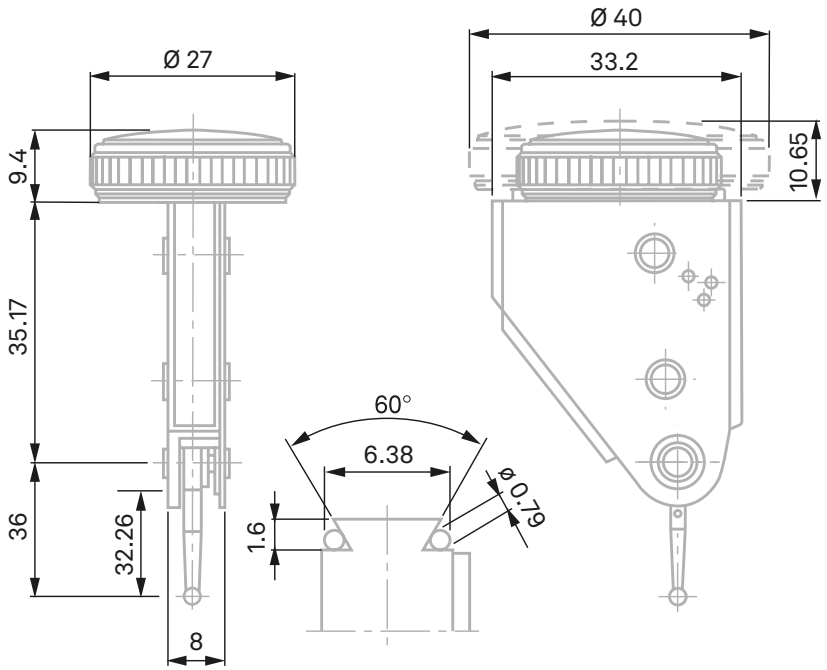

Numéro d'article	Série	Résolution mm	Etendue de mesure, mm	Ø Cadran mm	Course / tour mm	Echelle circulaire	Longueur touche, mm	Force de mesure, N
01810408	P-LINE 222GL	0,01	3	40	1	0 ÷ 50 ÷ 100	36	0,2

Numéro d'article	MPEtot, tige rentrante et sortante, µm	MPEe, tige rentrante, µm	MPEp 1 µm	MPEp 1/2 µm	MPEp 1/10 µm	MPEh µm	MPEr µm
01810408	26	20	12	10	3	7	3

MPEe: erreur d'indication sur l'étendue de mesure totale (tige rentrante)
MPEtot: erreur d'indication sur l'étendue de mesure totale (tige rentrante et sortante)
MPEp 1/10: erreur d'indication partielle sur 1/10 tour
MPEp 1/2: erreur d'indication partielle sur 1/2 tour
MPEp 1: erreur d'indication partielle sur 1 tour
MPEr: répétabilité de l'erreur d'indication
MPEh: hystérésis de l'erreur d'indication

Série P-LINE, latéral, métrique



01810409

Norme	Dimensions : ISO 9493 Performances : norme constructeur
Unités	mm
Matière	Boîtier: métallique Touche à bille: métal dur
Dimensions	Filetage touche: M1,6
Sens de lecture	Horaire
Cadran	Cadran rotatif
Remarque(s)	Si la position de la touche est parallèle à la surface de la pièce à mesurer (figure gauche), le rapport 1.1 est exact. La valeur lue n'exige donc aucune correction. Dans le cas contraire (figure droite), la longueur effective du levier se modifie. Les valeurs lues doivent alors être corrigées. A cet égard, consultez le mode d'emploi. Les touches d'origine montées sur l'instrument peuvent être remplacées par des touches dont le diamètre de la bille est identique ou différent, à condition que la longueur nominale de la touche soit respectée.
Compris dans la livraison	Indicateur avec touche à bille Ø 2 mm montée Clé de montage de la touche Tige de fixation moletée et rigide Ø 8 mm Tige de fixation moletée et rigide Ø 4 mm Mode d'emploi Rapport de mesure Déclaration de conformité

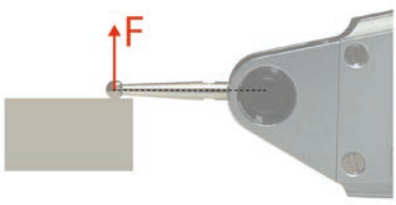

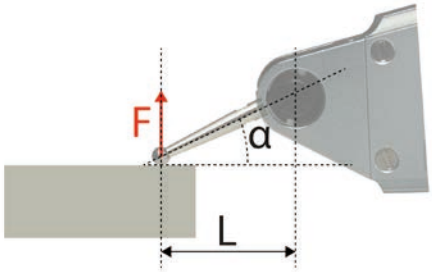

Indicateurs à levier analogiques, longue course

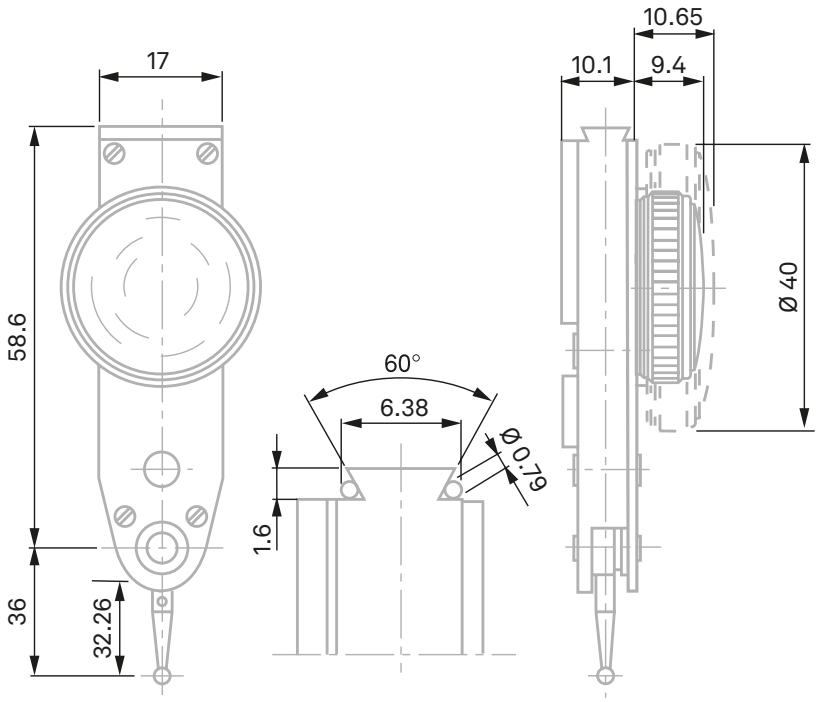

Numéro d'article	Série	Résolution mm	Etendue de mesure, mm	Ø Cadran mm	Course / tour mm	Echelle circulaire	Longueur touche, mm	Force de mesure, N
01810409	P-LINE 232GL	0,01	3	40	1	0 ÷ 50 ÷ 100	36	0,2

Numéro d'article	MPEtot, tige rentrante et sortante, µm	MPEe, tige rentrante µm	MPEp 1 µm	MPEp 1/2 µm	MPEp 1/10 µm	MPEh µm	MPEr µm
01810409	26	20	12	10	3	7	3

MPEe: erreur d'indication sur l'étendue de mesure totale (tige rentrante)
MPEtot: erreur d'indication sur l'étendue de mesure totale (tige rentrante et sortante)
MPEp 1/10: erreur d'indication partielle sur 1/10 tour
MPEp 1/2: erreur d'indication partielle sur 1/2 tour
MPEp 1: erreur d'indication partielle sur 1 tour
MPEr: répétabilité de l'erreur d'indication
MPEh: hystérésis de l'erreur d'indication

Touches à bille pour indicateurs TESATAST et RUBYTAST



01860203

Numéro d'article	Matière	Fixation mm	Diamètre mm	Longueur touche mm
01860704	Métal dur	M1,4	0,5	12,53
01860201	Métal dur	M1,4	1	12,53
01860202	Métal dur	M1,4	2	12,53
01860203	Métal dur	M1,4	3	12,53
01860211	Métal dur	M1,4	1	36,53
01860212	Métal dur	M1,4	2	36,53
01860213	Métal dur	M1,4	3	36,53
01860301	Rubis	M1,4	1	12,53
01860302	Rubis	M1,4	2	12,53
01860303	Rubis	M1,4	3	12,53
01860304	Rubis	M1,4	1	36,53
01860305	Rubis	M1,4	2	36,53

Les touches d'origine montées sur indicateur TESATAST et RUBYTAST peuvent, sans autre, être remplacées par des touches dont le diamètre de la bille est identique ou différent à condition que la longueur nominale soit respectée.

Accessoires

Numéro d'article	Désignation
01860307	Clé pour indicateur à levier

Touches à bille pour indicateurs INTERAPID 312 métriques



074107893

Numéro d'article	Matière	Fixation mm	Diamètre mm	Longueur touche mm	Compatibilité
074107897	Acier	M1,7	0,8	16,5	INTERAPID 312, résolution 0,01 mm
074107895	Acier	M1,7	1,5	16,5	INTERAPID 312, résolution 0,01 mm
074107893	Acier	M1,7	2	16,5	INTERAPID 312, résolution 0,01 mm
074110493	Acier	M1,7	0,8	15,2	INTERAPID 312, résolution 0,002 mm
074105995	Métal dur	M1,7	0,8	16,5	INTERAPID 312, résolution 0,01 mm
074105994	Métal dur	M1,7	1,5	16,5	INTERAPID 312, résolution 0,01 mm
074105993	Métal dur	M1,7	2	16,5	INTERAPID 312, résolution 0,01 mm
074106360	Métal dur	M1,7	0,8	36,6	INTERAPID 312, résolution 0,01 mm
074106358	Métal dur	M1,7	2	36,6	INTERAPID 312, résolution 0,01 mm
074110507	Métal dur	M1,7	0,8	15,2	INTERAPID 312, résolution 0,002 mm
074110491	Métal dur	M1,7	1,5	15,2	INTERAPID 312, résolution 0,002 mm
074110482	Métal dur	M1,7	2	15,2	INTERAPID 312, résolution 0,002 mm
074110508	Métal dur	M1,7	0,8	34	INTERAPID 312, résolution 0,002 mm
074110494	Métal dur	M1,7	2	34	INTERAPID 312, résolution 0,002 mm

Les touches d'origine montées sur les INTERAPID 312 peuvent sans autre être remplacées par des touches dont le diamètre de la bille est identique ou différent à condition que la longueur nominale soit respectée.

La longueur des touches 074106358, 074106360, 074110494 et 074110508 modifie le facteur d'amplification du système à levier. Les valeurs lues doivent donc être doublées.

Accessoires

Numéro d'article	Désignation
01860307	Clé pour indicateur à levier

Touches à bille pour indicateurs INTERAPID 312 impériaux



074107899

Numéro d'article	Matière	Fixation mm	Compatibilité
074116284	Métal dur	M1,7	Tous les indicateurs INTERAPID 312 sauf 074106361 et 074106363
074107903	Acier	M1,7	Tous les indicateurs INTERAPID 312 sauf 074106361 et 074106363
074107901	Acier	M1,7	Tous les indicateurs INTERAPID 312 sauf 074106361 et 074106363
074107899	Acier	M1,7	Tous les indicateurs INTERAPID 312 sauf 074106361 et 074106363
074105998	Métal dur	M1,7	Tous les indicateurs INTERAPID 312 sauf 074106361 et 074106363
074105997	Métal dur	M1,7	Tous les indicateurs INTERAPID 312 sauf 074106361 et 074106363
074105996	Métal dur	M1,7	Tous les indicateurs INTERAPID 312 sauf 074106361 et 074106363
074106363	Métal dur	M1,7	Tous les indicateurs INTERAPID 312 sauf 074106361 et 074106363
074106361	Métal dur	M1,7	Tous les indicateurs INTERAPID 312 sauf 074106361 et 074106363
074111913	Métal dur	M1,7	Seulement l'indicateur 074111965
074111912	Métal dur	M1,7	Seulement l'indicateur 074111958

Les touches d'origine montées sur les INTERAPID 312 peuvent sans autre être remplacées par des touches dont le diamètre de la bille est identique ou différent à condition que la longueur nominale soit respectée.

La longueur des touches 074106361 et 074106363 modifie le facteur d'amplification du système à levier. Les valeurs lues doivent donc être doublées.

Accessoires

Numéro d'article	Désignation
01860307	Clé pour indicateur à levier

Touches à bille pour indicateurs P-LINE



01866014

Numéro d'article	Matière	Fixation mm	Diamètre mm	L1 mm	L2 mm
01866014	Métal dur	M1,6	0,8	18	14,26
01866003	Métal dur	M1,6	2	18	14,26
01866021	Métal dur	M1,6	3	18	14,26
01866016	Métal dur	M1,6	0,8	36	32,26
01866004	Métal dur	M1,6	2	36	32,26
01866023	Métal dur	M1,6	3	36	32,26
01866015	Métal dur	M1,6	0,8	45	41,26
01866006	Métal dur	M1,6	2	45	41,26
01866026	Métal dur	M1,6	2	18	14,26
01866027	Rubis	M1,6	2	36	32,26

Les touches d'origine montées sur indicateur P-LINE peuvent, sans autre, être remplacées par des touches dont le diamètre de la bille est identique ou différent à condition que la longueur nominale soit respectée.

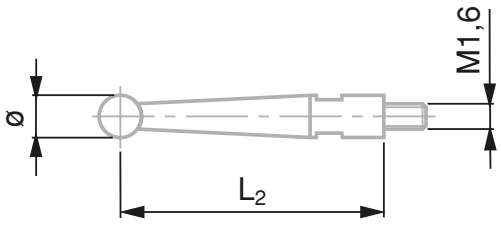

L1 = longueur de l'axe de la bille à l'axe du pivot

Indicateur TESATAST, standard, métrique + support magnétique



01639055

Numéro d'article	Désignation	Composé de
01639055	Jeu avec support magnétique + TESATAST	01810005 Indicateur à levier analogique TESATAST, standard, 0,8 mm, 0,01 mm, Ø 28 mm 01639010 Support à base magnétique, bras articulé

Indicateur RUBYTAST, standard, métrique + support magnétique



01639056

Numéro d'article	Désignation	Composé de
01639056	Jeu avec support magnétique + RUBYTAST	01811001 Indicateur à levier analogique RUBYTAST, standard, 0,2 mm, 0,002 mm, Ø 38 mm 01639010 Support à base magnétique, bras articulé

Jeux avec INTERAPID 312 et accessoires, impérial



			Avec indicateur standard				Avec indicateur perpendiculaire	
Famille	**Numéro d'article**	**Description**	**074111508**	**074111509**	**074111510**	**074111511**	**074111513**	**074111514**
Indicateurs à levier	**074111370**	INTERAPID 312, standard, avec touche à bille Ø 2 mm Cadran, Ø: 1-1/2 in Etendue d'application: .06 in Résolution: .0005 in	•					
	074111371	INTERAPID 312, standard, avec touche à bille Ø 2 mm Cadran, Ø: 1-1/5 in Etendue d'application: .06 in Résolution: .0005 in		•				
	074111372	INTERAPID 312, standard, avec touche à bille Ø 2 mm Cadran, Ø: 1-1/2 in Etendue d'application: .016 in Résolution: .0001 in			•			
	074111373	INTERAPID 312, standard, avec touche à bille Ø 2 mm Cadran, Ø: 1-1/5 in Etendue d'application: .016 in Résolution: .0001 in				•		
	074111377	INTERAPID 312, perpendiculaire, avec touche à bille Ø 2 mm Cadran, Ø: 1-1/2 in Etendue d'application: .06 in Résolution: .0005 in					•	
	074111378	INTERAPID 312, perpendiculaire, avec touche à bille Ø 2 mm Cadran, Ø: 1-1/5 in Etendue d'application: .06 in Résolution: .0005 in						•
Accessoires	**074106331**	Support articulé à fixation pour queue d'aronde, Ø 4 et Ø 5,5 mm, axe = 6 x 12,6 x 76 mm	•	•	•	•	•	•
	074106931	Support articulé à fixation pour queue d'aronde, Ø 4 et Ø 7 mm, axe = Ø 3/8 x 5-1/4 in	•	•	•	•	•	•
	074108943	Douille d'adaptation, Ø 3/8 in - Ø 5/32 in	•	•	•	•	•	•
	074111474	Etui pour touches de mesure	•	•	•	•	•	•
	01860307	Clé pour touches de mesure	•	•	•	•	•	•

Jeux avec INTERAPID 312 et accessoires, métrique



			Avec indicateur standard			
Famille	**Numéro d'article**	**Description**	**074111502**	**074111503**	**074111504**	**074111505**
Indicateurs à levier	**074111366**	INTERAPID 312, standard, avec touche à bille Ø 2 mm Cadran, Ø: 37,5 mm Etendue d'application: 1,6 mm Résolution: 0,01 mm	•			
	074111367	INTERAPID 312, standard, avec touche à bille Ø 2 mm Cadran, Ø: 30 mm Etendue d'application: 1,6 mm Résolution: 0,01 mm		•		
	074111368	INTERAPID 312, standard, avec touche à bille Ø 2 mm Cadran, Ø: 37,5 mm Etendue d'application: 0,4 mm Résolution: 0,002 mm			•	
	074111369	INTERAPID 312, standard, avec touche à bille Ø 2 mm Cadran, Ø: 30 mm Etendue d'application: 0,4 mm Résolution: 0,002 mm				•
Accessoires	**074106331**	Support articulé à fixation pour queue d'aronde, Ø 4 et Ø 5,5 mm, axe = 6 x 12,6 x 76 mm	•	•	•	•
	074106026	Support articulé à fixation pour queue d'aronde, Ø 4 et Ø 7 mm, axe = Ø 8 x 133 mm	•	•	•	•
	074108942	Douille d'adaptation, Ø 8 mm - Ø 4 mm	•	•	•	•
	074111474	Etui pour touches de mesure	•	•	•	•
	01860307	Clé pour touches de mesure	•	•	•	•

Tiges de fixation rigides, pour queue d'aronde

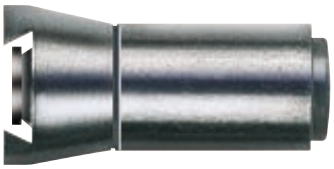

01840105

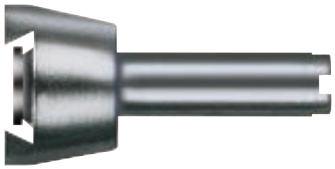

01840104

Numéro d'article	Désignation
01840104	Tige de fixation à queue d'aronde, axe = Ø 4 x 13 mm
01840105	Tige de fixation à queue d'aronde, axe = Ø 8 x 13 mm
01850104	Tige de fixation à queue d'aronde, axe = Ø 5,55 x 13 mm
01850105	Tige de fixation à queue d'aronde, axe = Ø 6,35 x 13 mm
01860008	Tige de fixation à queue d'aronde, axe = Ø 6 x 13 mm

Tiges de fixation moletées et rigides, pour queue d'aronde

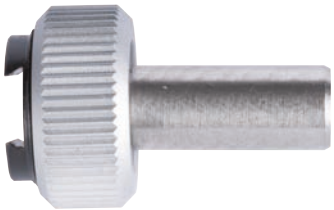

01850107

Numéro d'article	Désignation
01840107	Tige de fixation moletée à queue d'aronde, axe = Ø 8 x 15 mm
01840109	Tige de fixation moletée à queue d'aronde, axe = Ø 4 x 15 mm

Tiges de fixation orientables pour queue d'aronde



01840408

Numéro d'article	Désignation
01840408	Tige de fixation à queue d'aronde, orientable, axe = Ø 4 x 64,35 mm
01840409	Tige de fixation à queue d'aronde, orientable, axe = Ø 8 x 64,35 mm

Supports articulés



01840404



01840407



01850404



01840405

Numéro d'article	Désignation
01840404	Support articulé à fixation pour queue d'aronde, axe = Ø 8 x 25 mm
01850404	Support articulé à fixation pour queue d'aronde, axe = Ø 3/8 x 1 in
01840405	Support articulé à fixation pour queue d'aronde, axe = Ø 8 x 90 mm
01850405	Support articulé à fixation pour queue d'aronde, axe = Ø 3/8 x 3-5/8 in
01840407	Support articulé à fixation pour queue d'aronde, ajustement fin, axe = Ø 8 x 125 mm
074106026	Support articulé à fixation pour queue d'aronde, axe = Ø 8 x 133 mm, serrage = Ø 4 et Ø 7 mm
074106931	Support articulé à fixation pour queue d'aronde, axe = Ø 3/8 x 5-1/4 in, serrage = Ø 4 et Ø 7 mm
074106331	Support articulé à fixation pour queue d'aronde, axe = 6 x 12,6 x 76 mm, serrage = Ø 4 et Ø 5,5 mm

Supports équerres

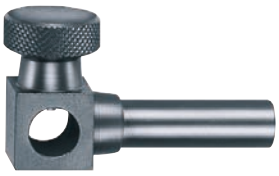

01840406



01850406

Numéro d'article	Désignation
01840406	Support équerre, axe = Ø 8 x 25 mm, serrage = Ø 8 mm
01850406	Support équerre, axe = Ø 3/8 x 3.5 in, serrage = Ø 3/8 in

Tiges de fixation avec tenon



01840202



01850203



074111481

Numéro d'article	Désignation
01840202	Tige de fixation, tenon = Ø 5,6 mm, axe = 8 x 80 mm
01850202	Tige de fixation, tenon = Ø 7/32 in, axe = Ø 3/8 x 3.5 in
01850203	Tige de fixation, tenon = Ø .22 in, axe = 1/4 x 1/2 x 3 in
074111481	Tige de fixation, tenon = Ø 5/32 in, axe = 3/16 x 5/16 in

Brides de serrage



01860401

Numéro d'article	Désignation
01860401	Bride de serrage avec fixation à queue d'aronde, serrage = Ø 5,6 et Ø 9,5 mm
01860402	Bride de serrage avec fixation à queue d'aronde, serrage = Ø 7 et 9,5 mm
074108603	Bride de serrage avec fixation à queue d'aronde, serrage = Ø 7/32 et 5/32 in

Supports tournants



SPT

Numéro d'article	Désignation
SPT	Support tournant, axe = Ø 8 x 25 mm, serrage = Ø 4,1 mm

Etrier de centrage



01840501

Numéro d'article	Désignation
01840501	Etrier de centrage, axe = Ø 4 x 25 mm, serrage = Ø 4 mm

Dos de fixation pour indicateurs à levier

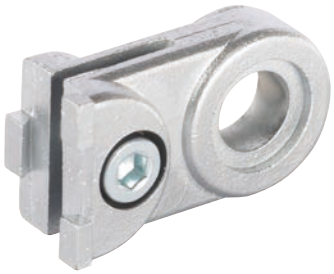

03238013

Numéro d'article	Désignation
03238013	Oeillet de fixation à queue d'aronde, Ø 6,4 mm

Douilles d'adaptation



074108942

Numéro d'article	Désignation
074108942	Douille d'adaptation, Ø 8 mm - Ø 4 mm
074108943	Douille d'adaptation, Ø 3/8 in - Ø 5/32 in
03560101	Douille d'adaptation, Ø 9,5 mm - Ø 8 mm