TESA TECHNOLOGY

FLYER

Comparatore a leva DIALTRONIC

COMPARATORE A LEVA DIGITALE



Tutti i vantaggi di un comparatore a leva meccanico con una lettura digitale

Comparatore a leva digitale DIALTRONIC

Strumento indispensabile per l'officina ed il laboratorio di misura. Si presta a misure comparative, ad esempio su un piano in granito ed al rilevamento di errori di forma e posizione, come il run-out assiale e radiale.

Funzionalità:

- Trasmissione dati via BLUETOOTH® o cavo
- Uscita dati via cavo RS232
- Cavo per alimentazione esterna
- Misura dinamica Min / Max / Max-Min
- Stand-by automatico o manuale
- Scelta della risoluzione (0,01 o 0,001 mm)
- Selezione della direzione di misura
- Azzeramento / Preset
- Selezione mm / in
- Blocco del valore misurato
- Fattore di moltiplicazione
- Blocco della tastiera

Specifiche tecniche

Corsa di misura (mm)	0,8
Risoluzione	0,001 mm / 0.00005 in
Errore d'indicazione sulla corsa di misura (asta in entrata e in uscita) MPEtot (µm)	4
Errore d'indicazione sulla corsa di misura (asta in entrata) MPEE (µm)	3
Isteresi dell'errore d'indicazione MPEH (µm)	2
Ripetibilità dell'errore d'indicazione MPER (µm)	1
Forza di misura (N)	0,15
Massa (g)	70
Grado di protezione	IP54

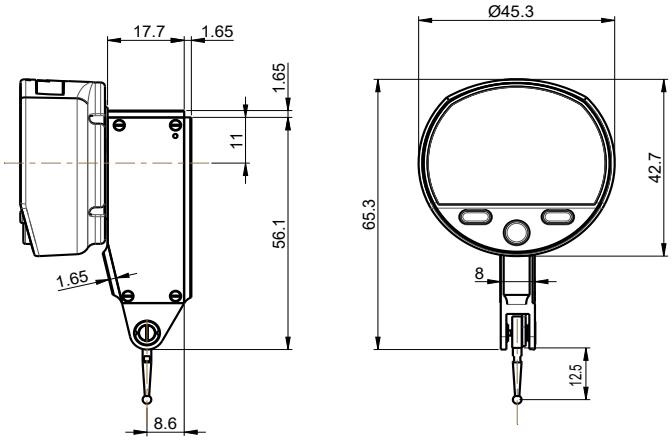

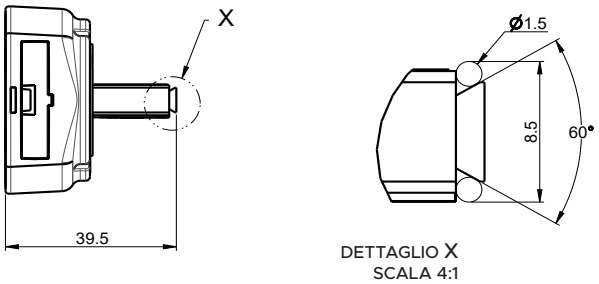

DETTAGLIO X
SCALA 4:1

Contenuto della consegna 01830004:

- BLUETOOTH® integrato
- 1 tasto a sfera in metallo duro M1,4 Ø 2 mm intercambiabile
- 1 chiave
- 1 asta di fissaggio Ø 8



Punti forti:

- Trasmissione dati wireless BLUETOOTH®
- Rotazione su 270° del display e dei tasti funzione
- Visualizzazione numerica ed analogica

©2024 TESA PRECISION MEASUREMENT INSTRUMENTS SARL – Rue du Bugnon 38 – CH-1020 Renens – Switzerland – TESAtechnology.com – 1815.031.2312